FL45S-825BL1

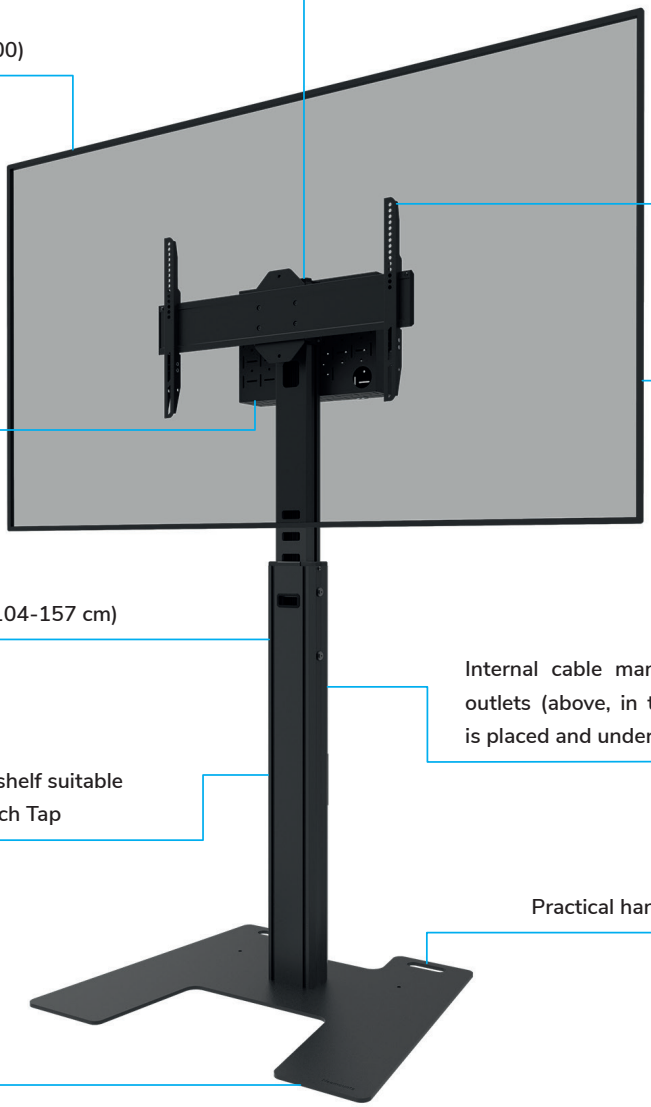

24.04